作業台

垂直昇降型（シザース）

コード	型式	走行方法	最大積載荷重 (Kg)	最大地上高 (m)	登坂能力	充電
00166	RM04C1NS	クローラ	200	3.8	20°(30%勾配)	単相 AC100V
00167	ENCL061S-1	クローラ	250	6.1	16.7°	単相 AC100V
00166	ENTL040S	ホイール	220	4.0	8°	単相 AC100V
00167	SV06E1NS	ホイール	230	5.72	14°(25%勾配)	単相 AC100V

屈折アーム型 (8.89m)

コード	型式	走行方法	重量 (Kg)	最大積載荷重 (Kg)	最大地上高 (m)	登坂能力	充電
11592	Z-30	ホイール	6450	227	8.89	35%	単相 AC100V

■可動範囲

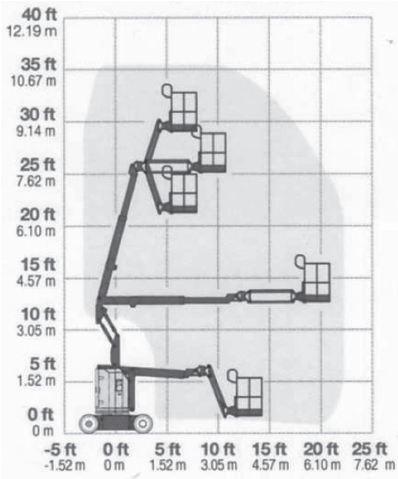

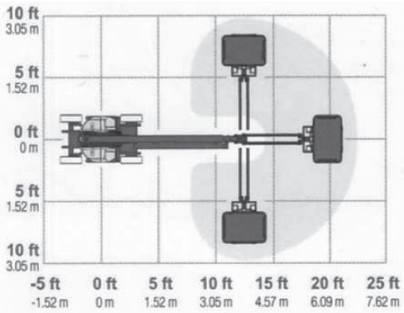

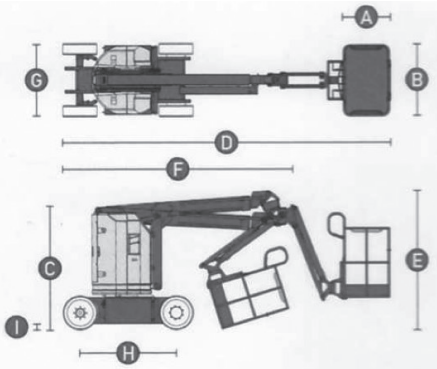

Ⓐ作業台長さ	0.76m
Ⓑ作業台幅	1.17m
Ⓒ高さ / Ⓓ長さ（格納時）	2m/5.31m
Ⓔ高さ / Ⓕ長さ（輸送格納時）	2.24m/3.66m
Ⓖ車幅	1.19m
Ⓗホイールベース	1.58m
Ⓘ地上クリアランス-車輌中央部	0.09m

多関節型 (12m)

コード	11758
型式	NUL120-6
走行方法	クローラ
重量	3830Kg
最大積載荷重	200Kg
最大地上高	12.1m
登坂能力	36%
ディーゼルエンジン	軽油
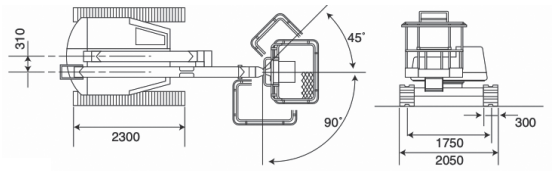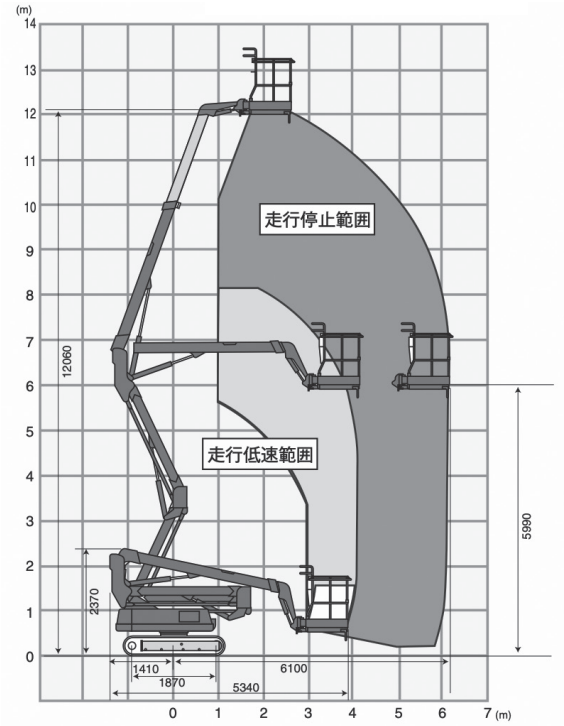
■作業範囲図